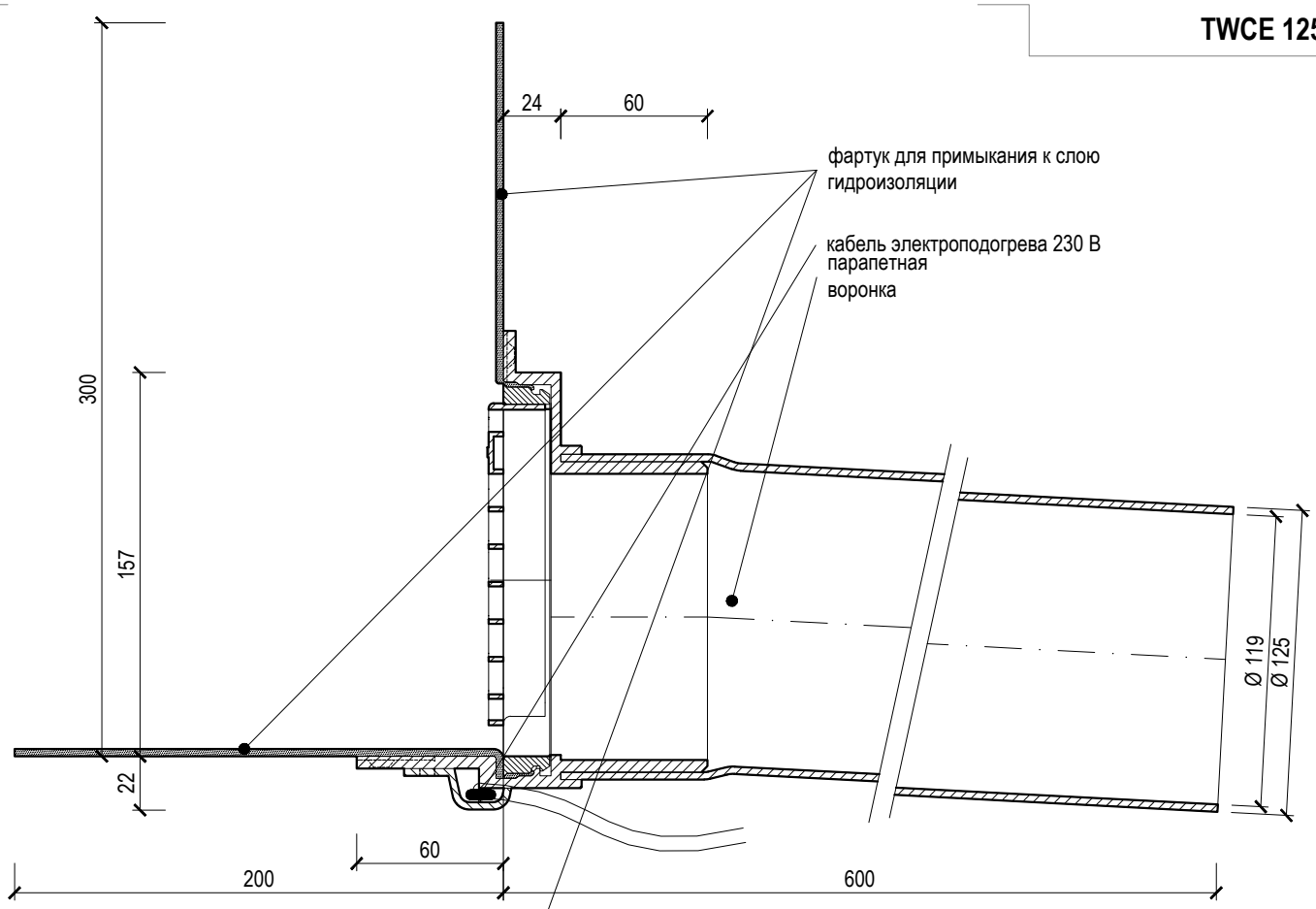

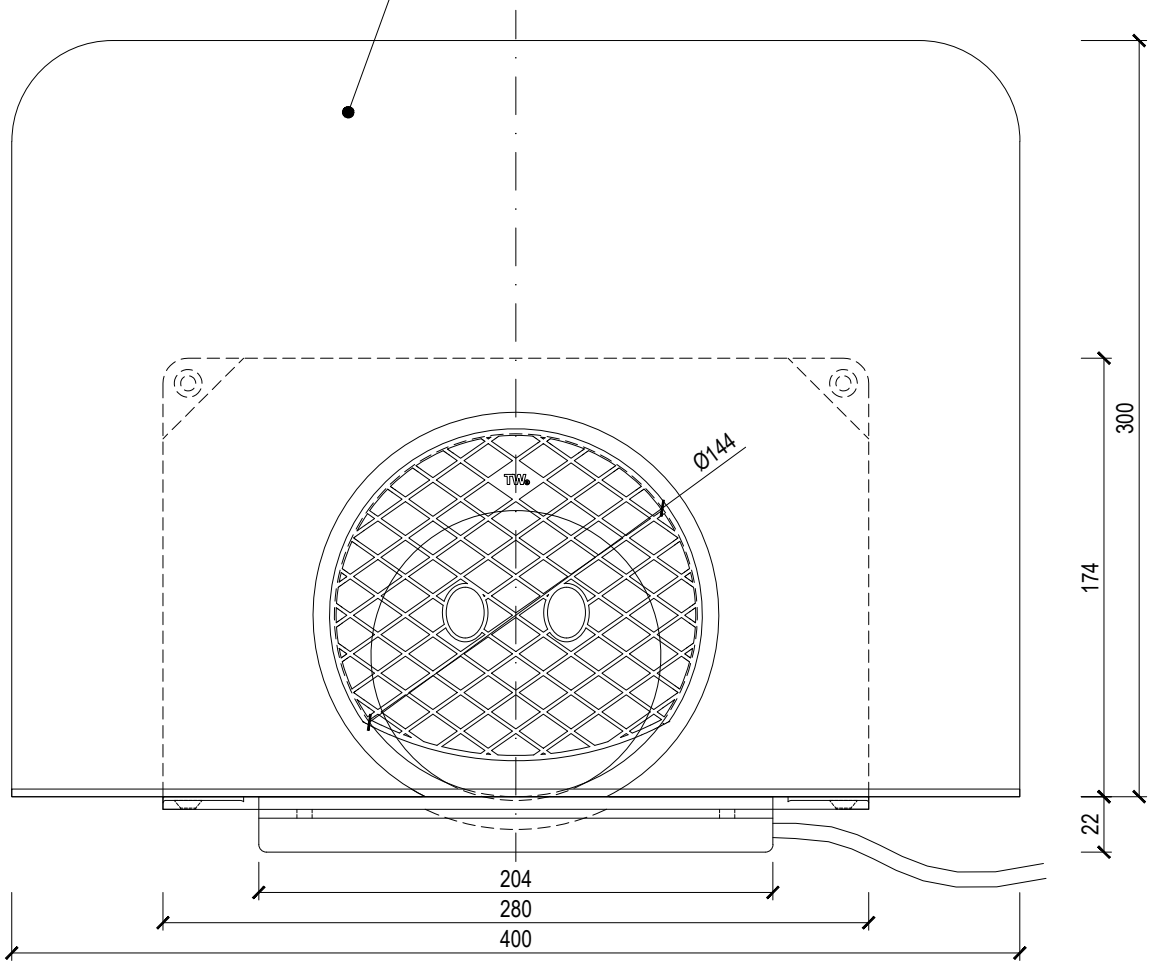

название	**круглая парапетная воронка с электроподогревом**		
тип	**TWCE 125 BIT**	вес	2,33 кг
код	725140125	материал	ПВХ
масштаб	1:3		

TOPWET®
ВОДОСТОЧНЫЕ СИСТЕМЫ ДЛЯ ПЛОСКИХ КРОВЕЛЬ
info@topwet.cz
www.topwet.cz