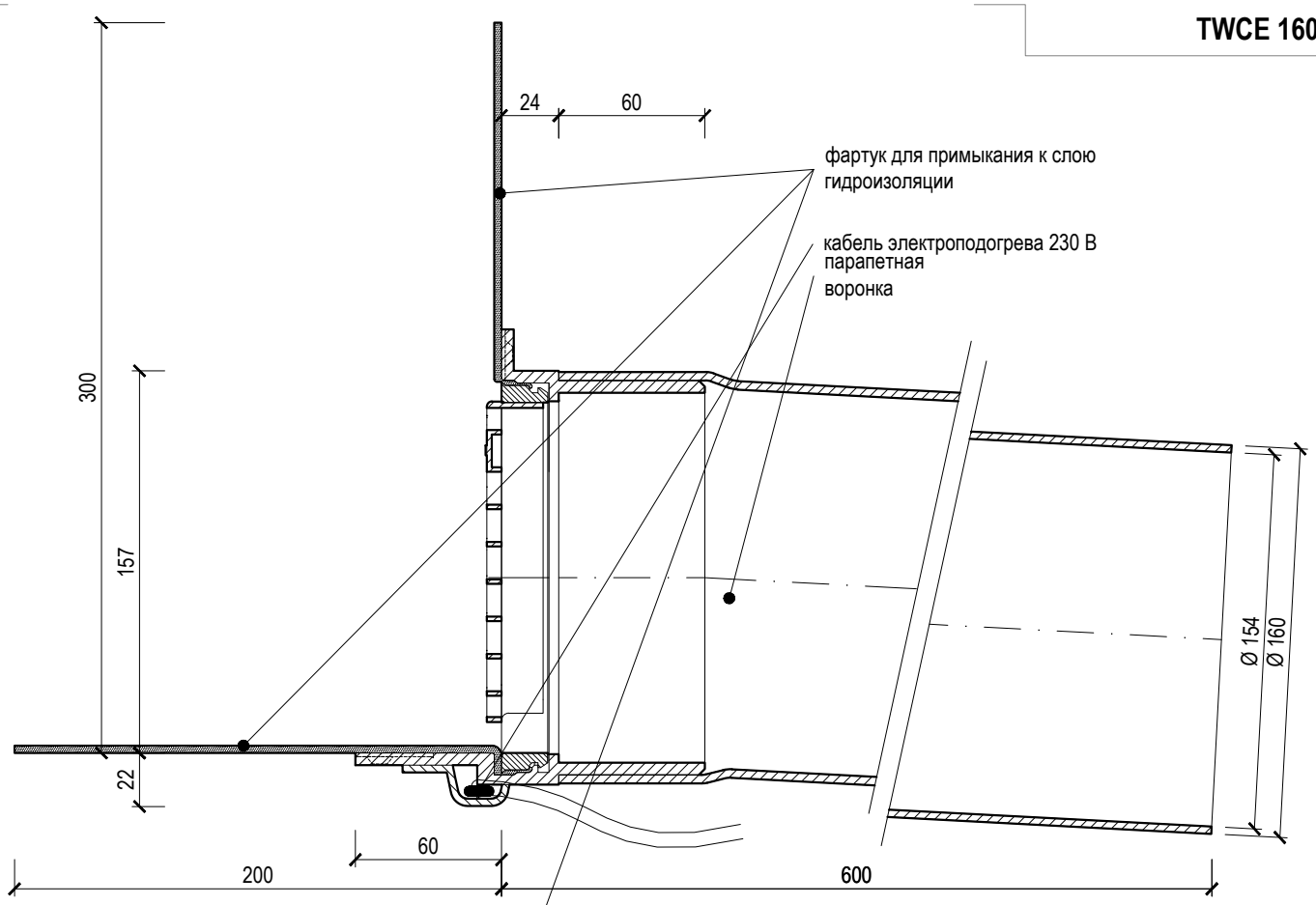

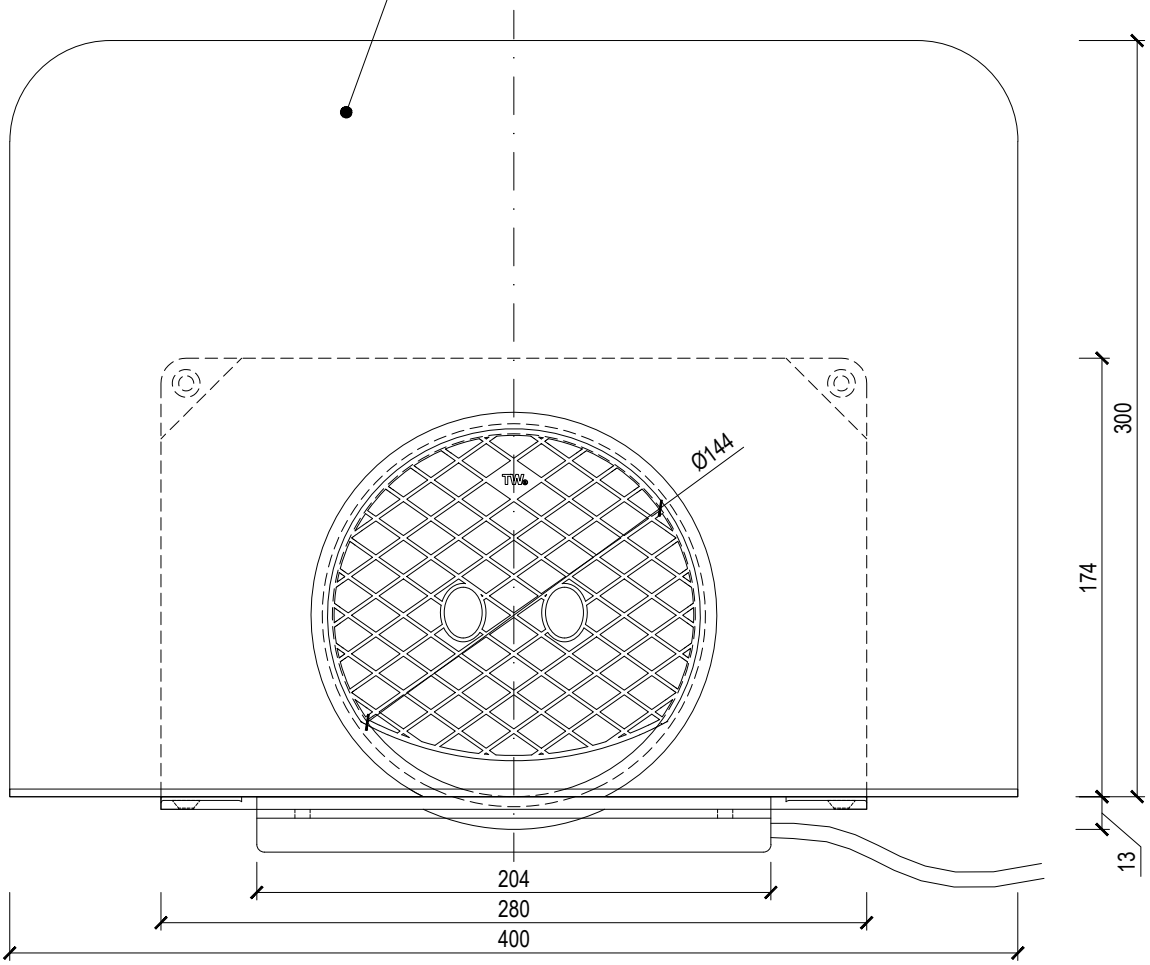

название	**круглая парапетная воронка с электроподогревом**		
тип	**TWCE 160 BIT**	вес	2,63 кг
код	725140160	материал	ПВХ
масштаб	1:3		

TOPWET®
ВОДОСТОЧНЫЕ СИСТЕМЫ ДЛЯ ПЛОСКИХ КРОВЕЛЬ
info@topwet.cz
www.topwet.cz