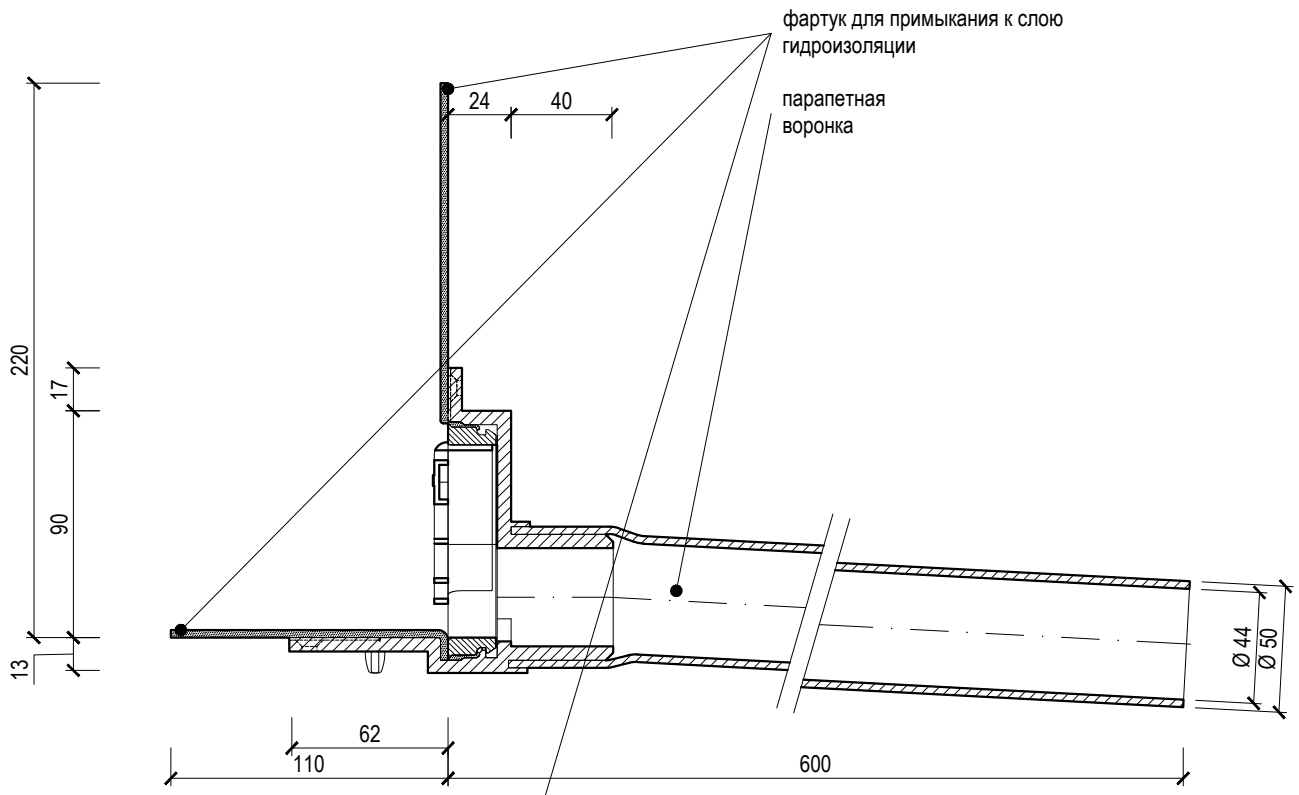

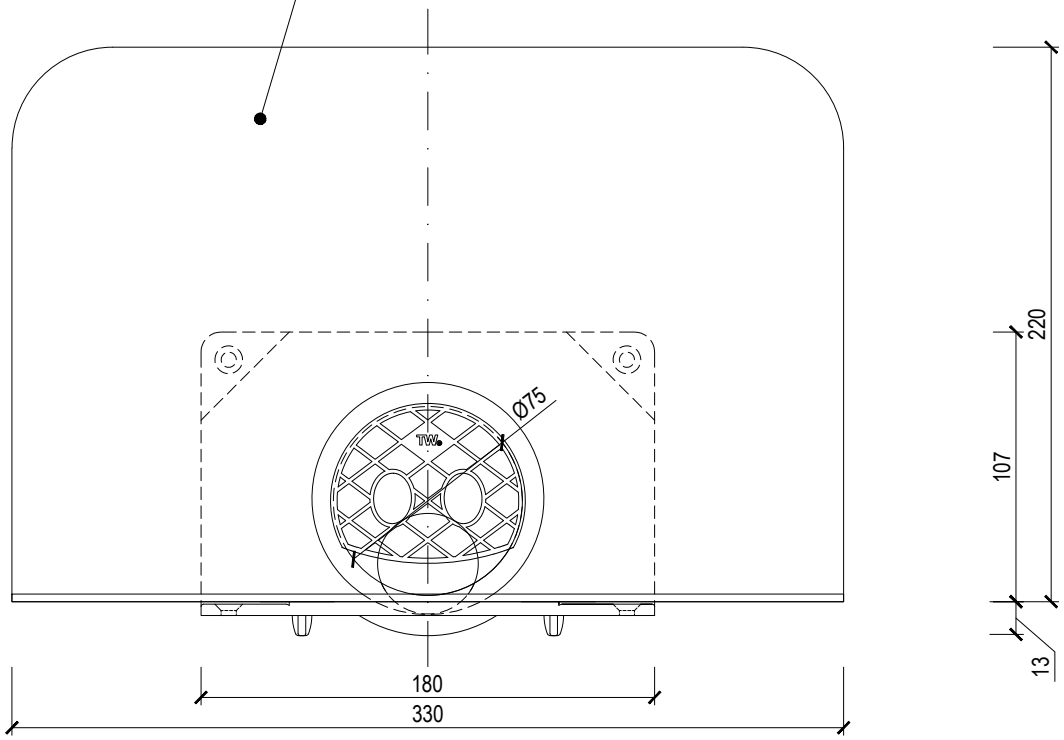

название	**круглая парапетная воронка**		
тип	**TWC 50 ___**	вес	0,95 кг
код	725820050	материал	ПВХ
масштаб	1:3	___ = оригинальный гидроизоляционный фартук (TPO, STE,...)	

TOPWET®
ВОДОСТОЧНЫЕ СИСТЕМЫ ДЛЯ ПЛОСКИХ КРОВЕЛЬ
info@topwet.cz
www.topwet.cz