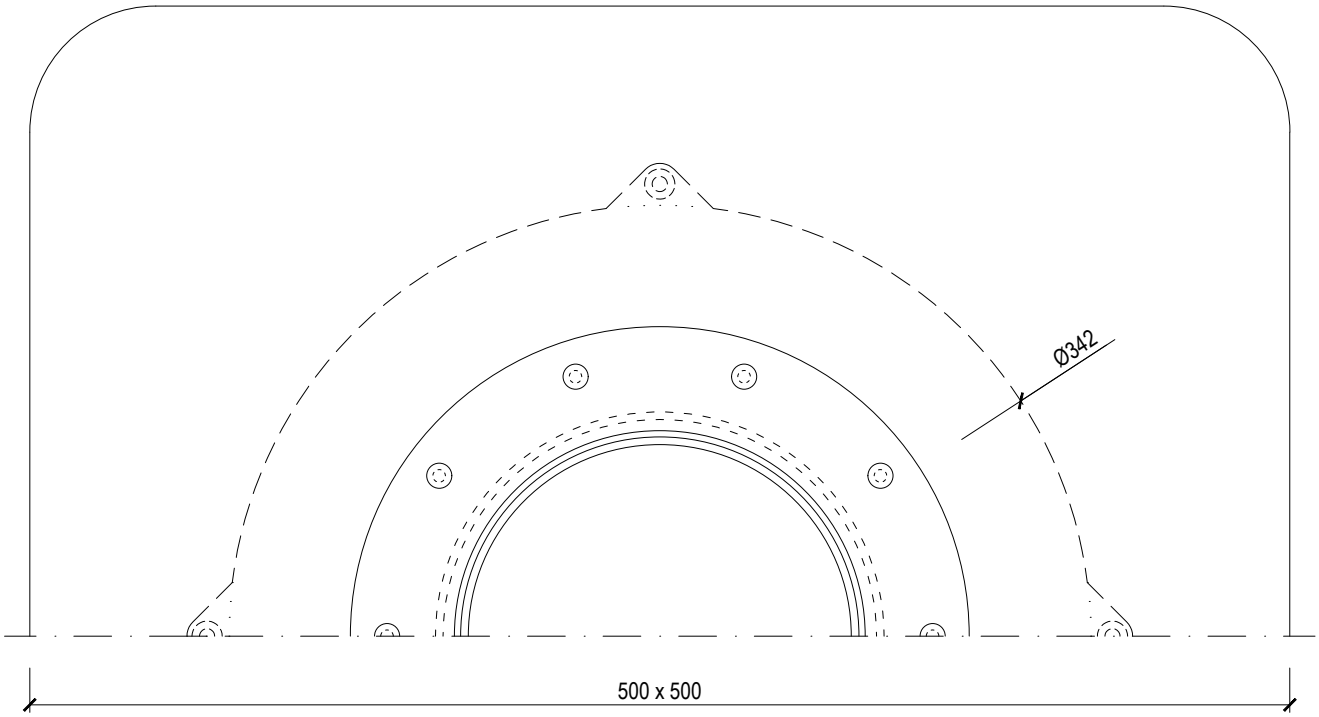

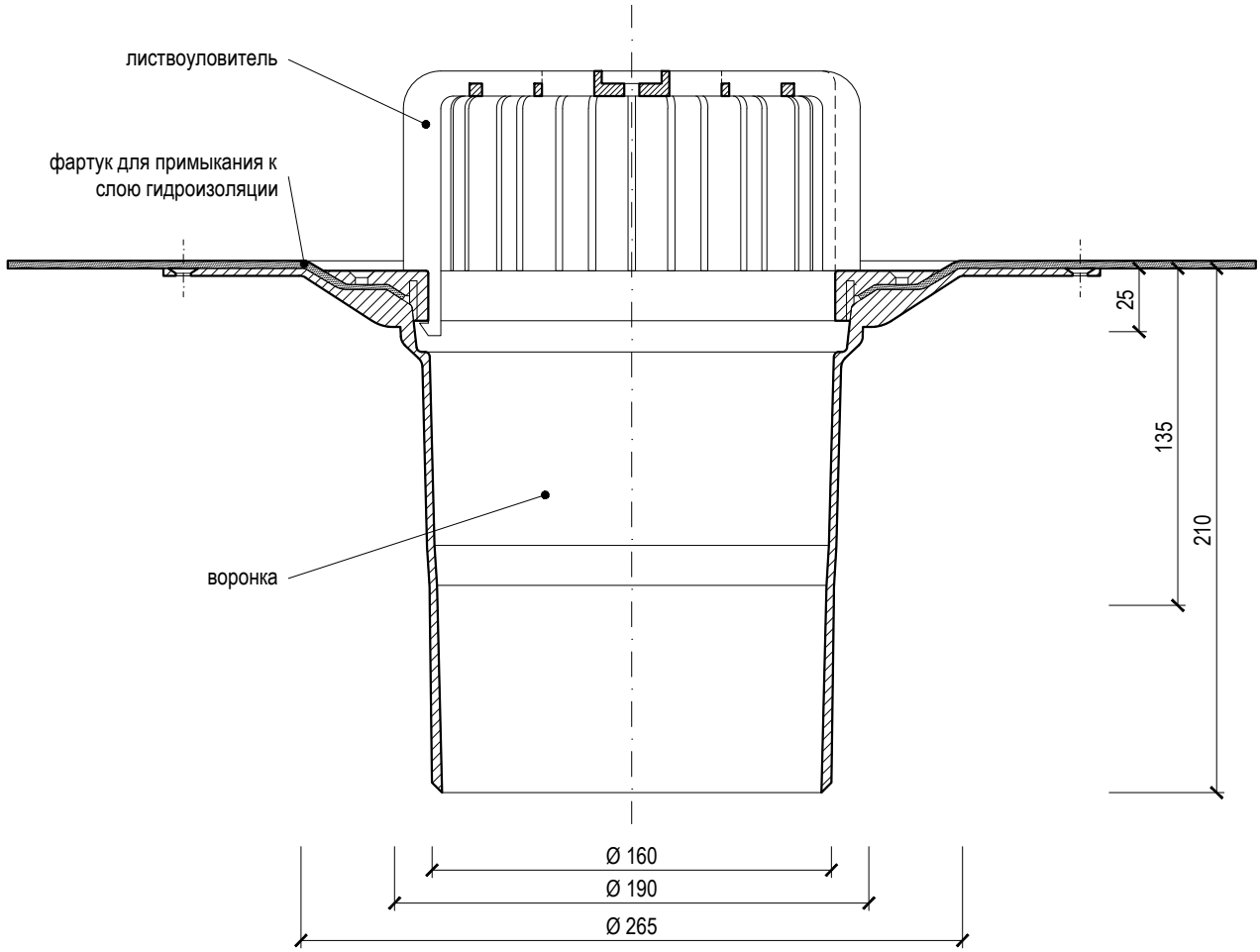

однослойная вертикальная кровельная воронка

тип: TWJS 160 PVC		TOPWET ROOF ELEMENTS
код: 702210160	вес: 1,58 кг	WWW.TOPWET.CZ
масштаб: 1:3	материал: полиамид	INFO: +420 777 701 241