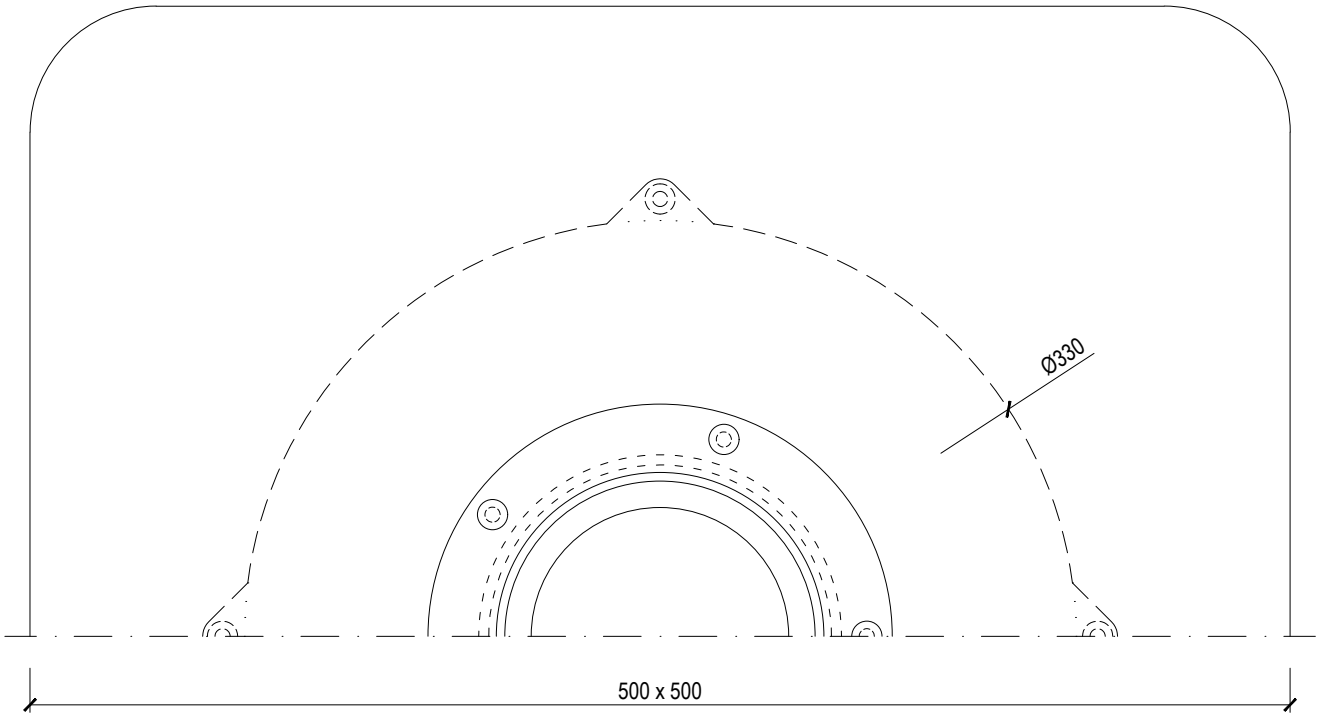

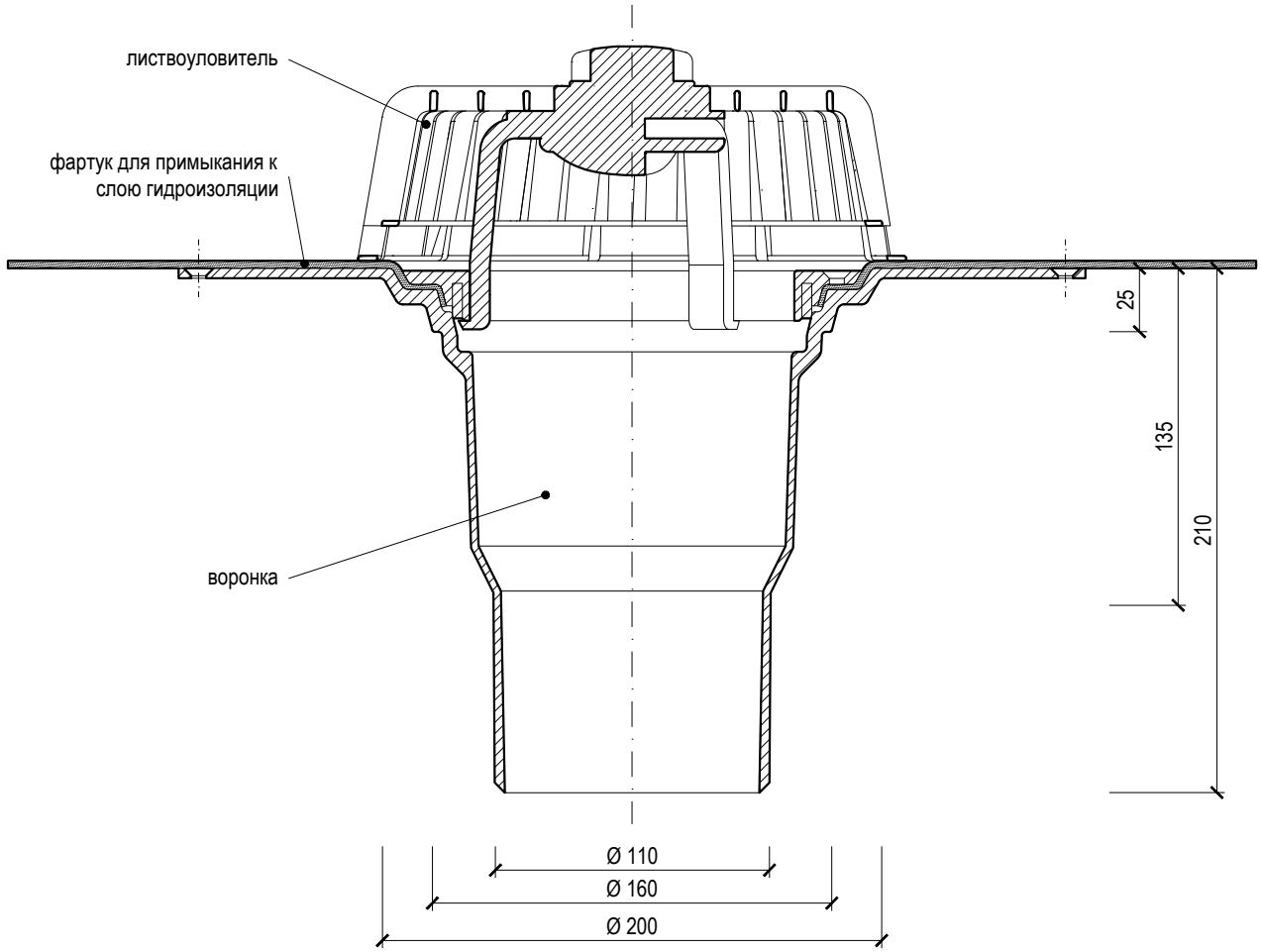

однослойная вертикальная кровельная воронка

тип: TWJS 110 ___	___ = оригинальный гидроизоляционный фартук (TPO, PE, EPDM, STE,...)	TOPWET ROOF ELEMENTS
код: 702810110	вес: 1,55 кг	WWW.TOPWET.CZ
масштаб: 1:3	материал: полиамид	INFO: +420 777 701 241