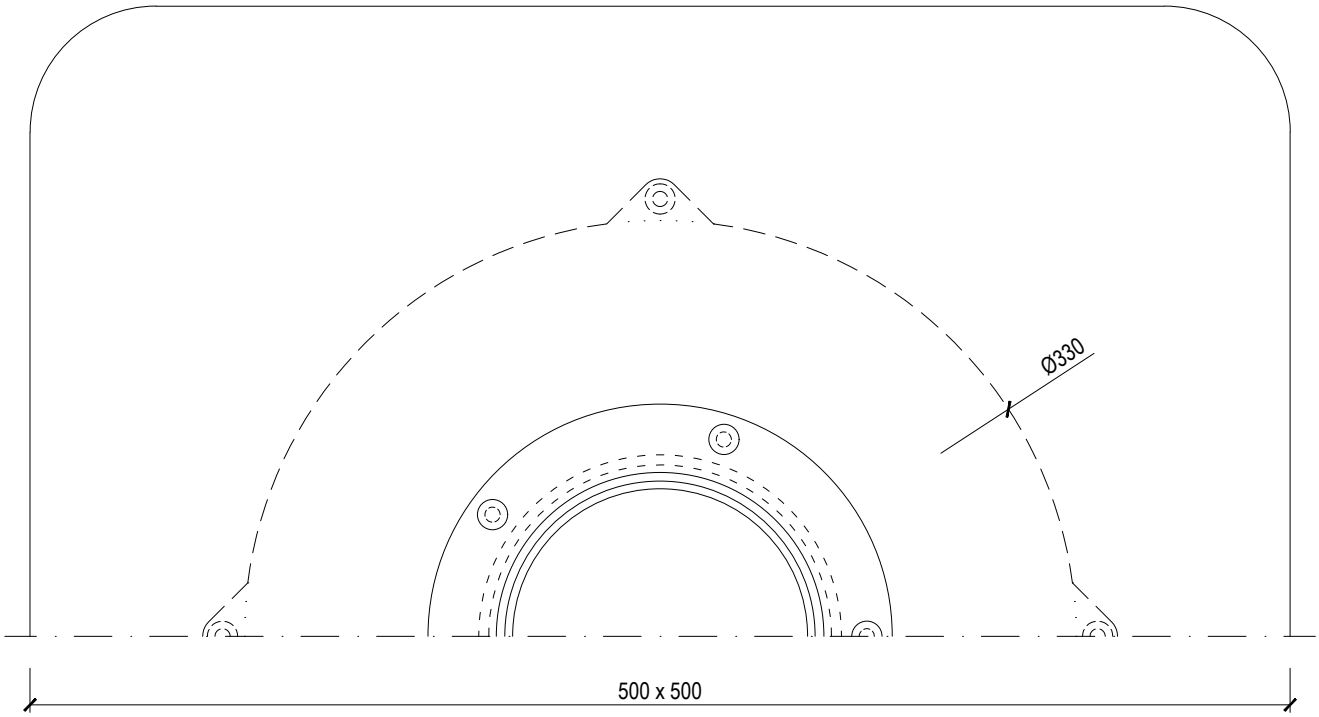

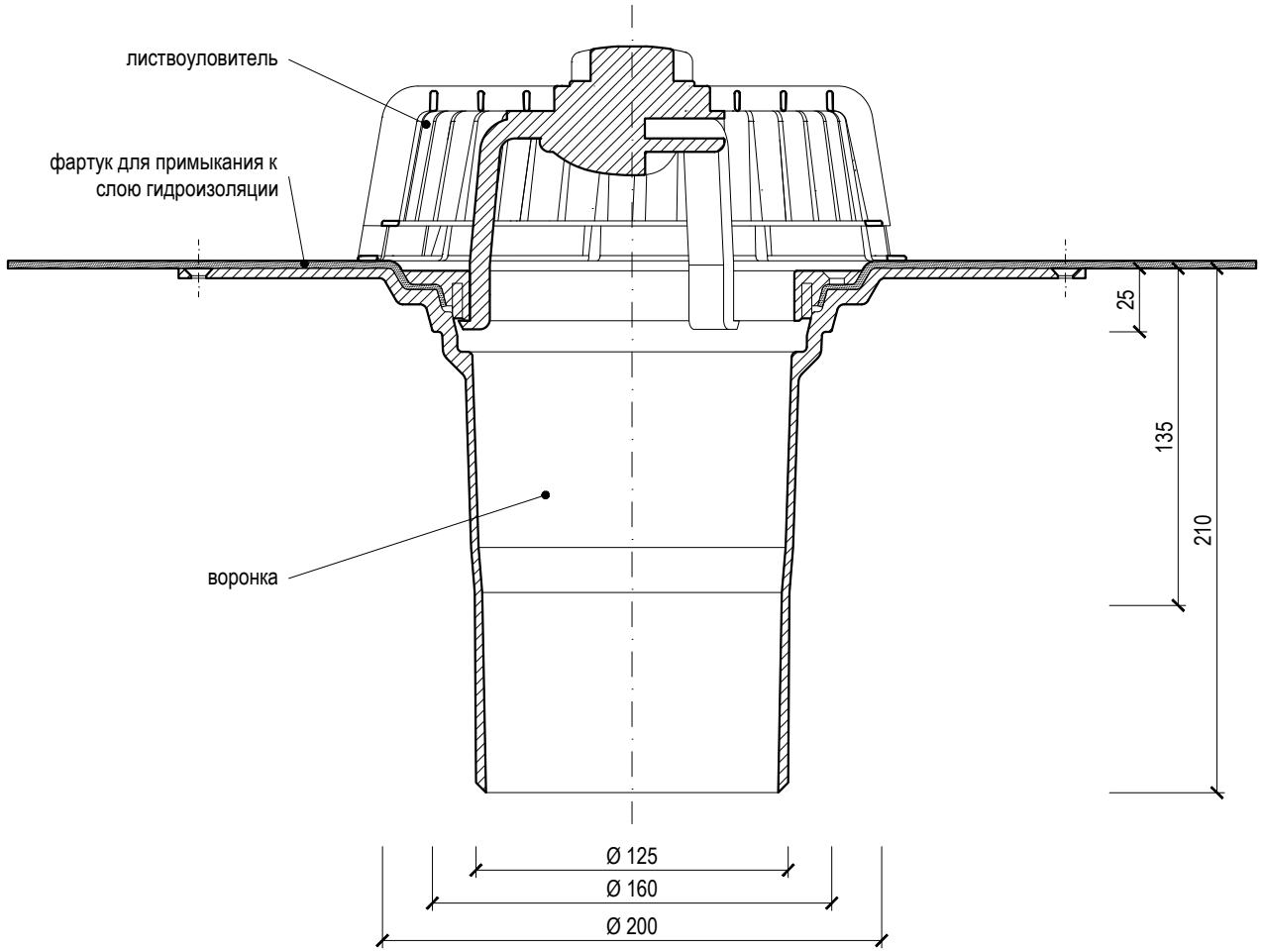

однослойная вертикальная кровельная воронка

тип: TWJS 125 ___	___ = оригинальный гидроизоляционный фартук (TPO, PE, EPDM, STE,...)
код: 702810125	вес: 1,55 кг
масштаб: 1:3	материал: полиамид

TOPWET ROOF ELEMENTS

WWW.TOPWET.CZ

INFO: +420 777 701 241