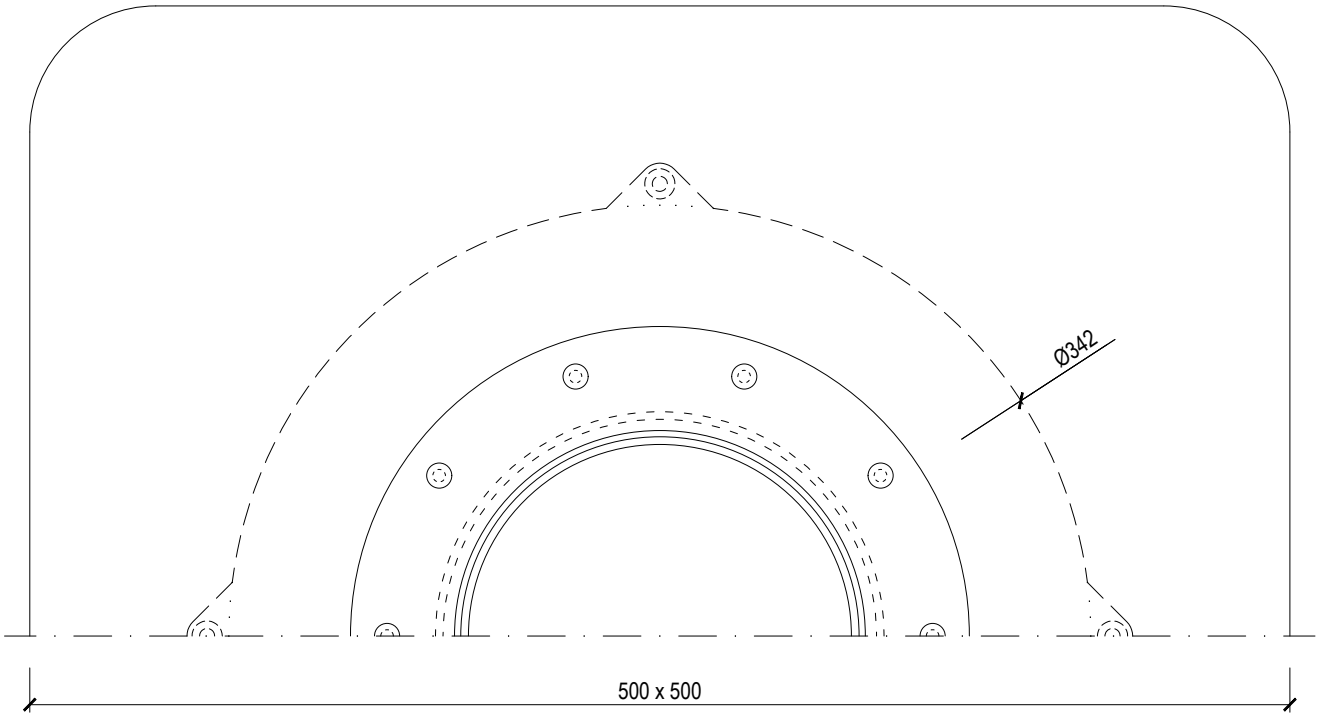

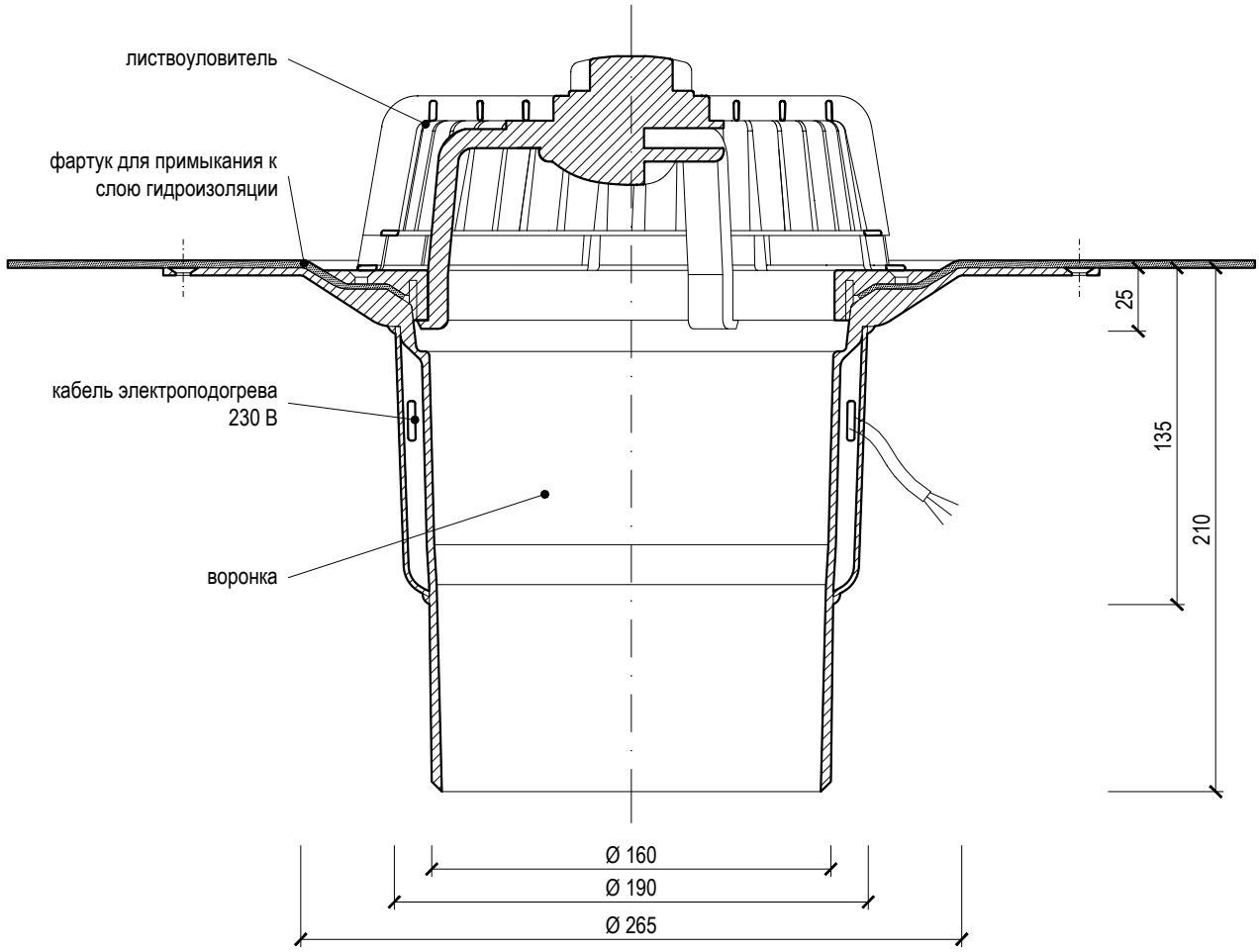

название	**вертикальная кровельная воронка с электроподогревом**		
тип	**TWE 160 BIT S**	вес	2,75 кг
код	701130160	материал	полиамид
масштаб	1:3		

TOPWET®
ВОДОСТОЧНЫЕ СИСТЕМЫ ДЛЯ ПЛОСКИХ КРОВЕЛЬ
info@topwet.cz
www.topwet.cz