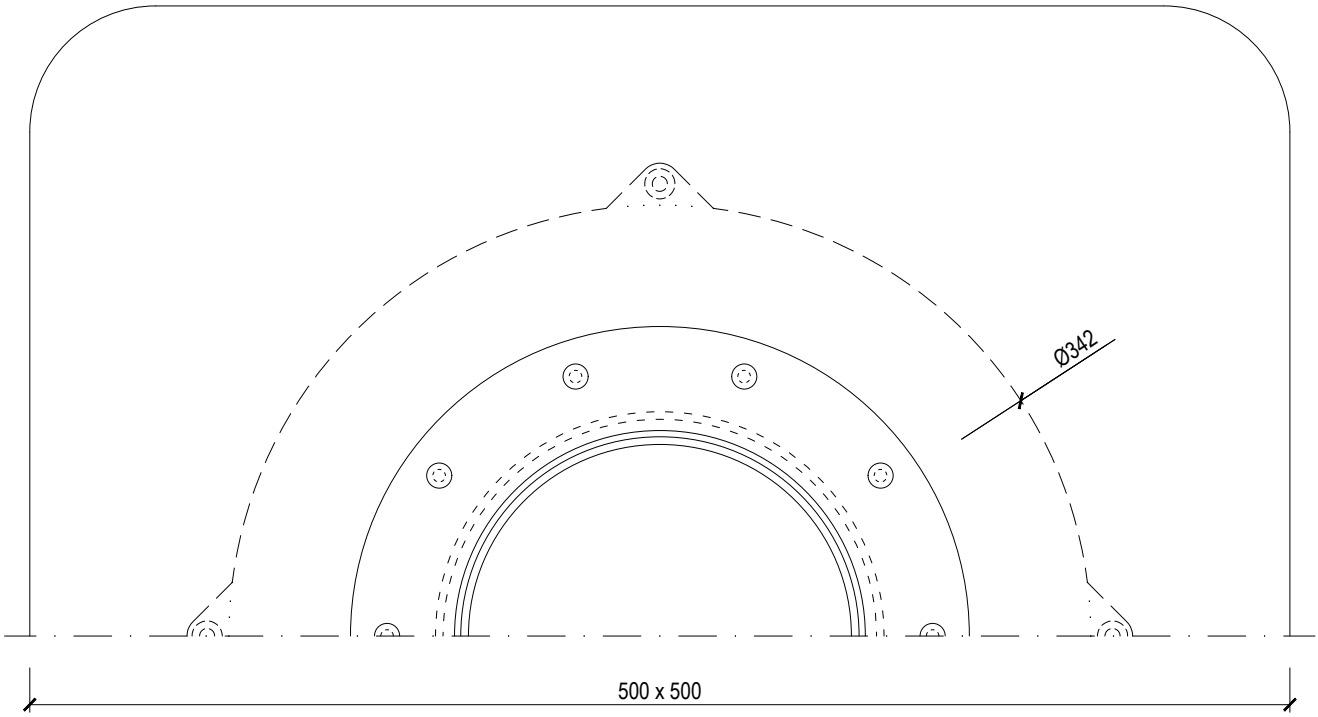

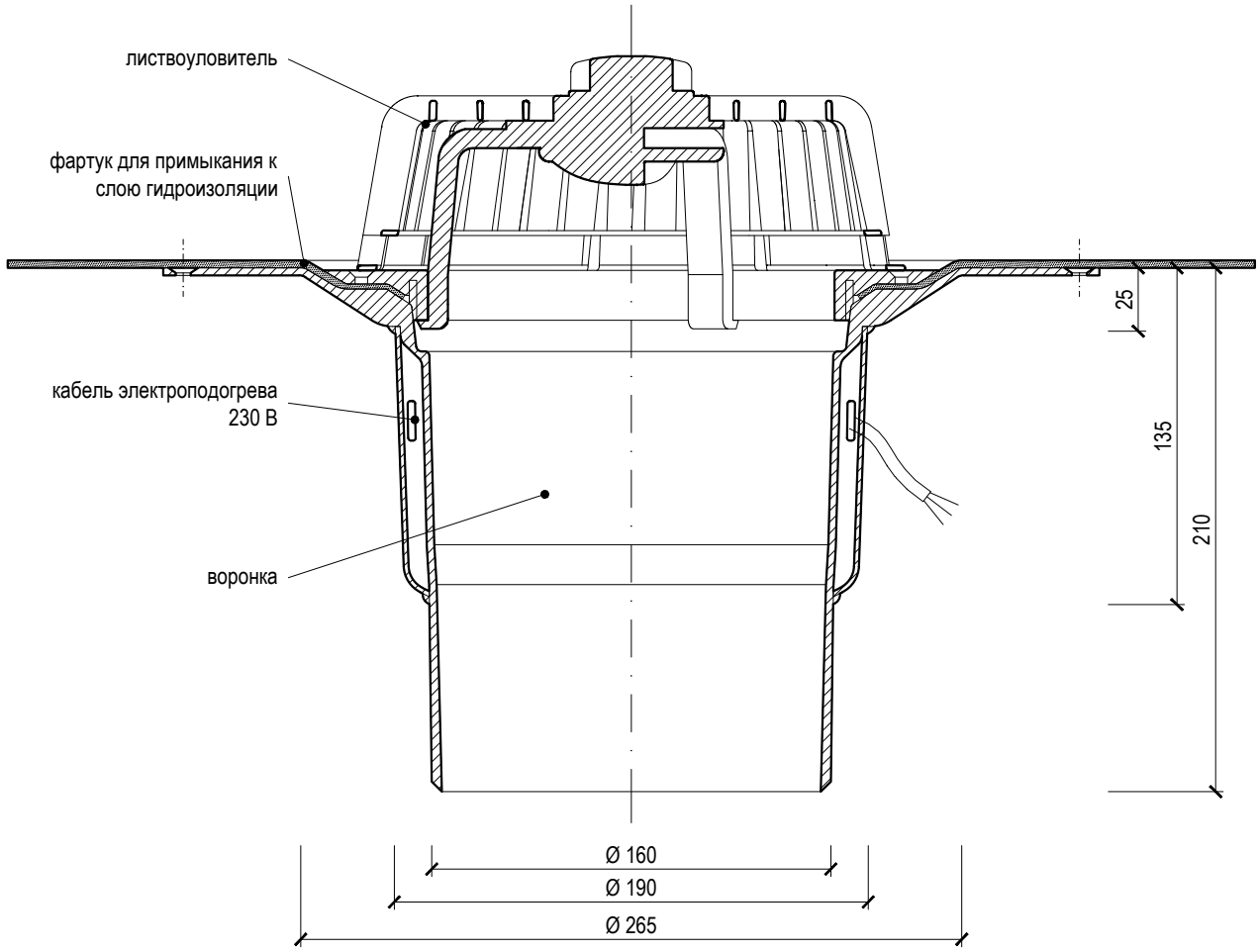

название	**вертикальная кровельная воронка с электроподогревом**		
тип	**TWE 160 ___ S**	вес	1,95 кг
код	701830160	материал	полиамид
масштаб	1:3	___ = оригинальный гидроизоляционный фартук (TPO, STE,...)	

TOPWET®
ВОДОСТОЧНЫЕ СИСТЕМЫ ДЛЯ ПЛОСКИХ КРОВЕЛЬ
info@topwet.cz
www.topwet.cz