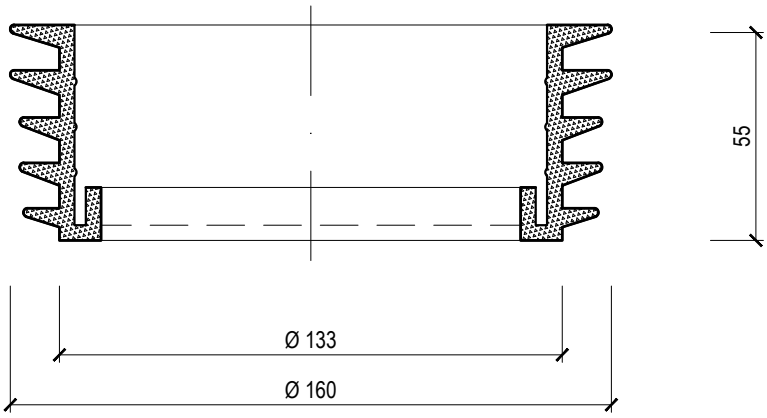

название	**герметизирующее кольцо для ремонтной воронки**		
тип	**TW SAN TES 125**	вес	0,15 кг
код	719900125	материал	TPE
масштаб	1:2		

TOPWET®
ВОДОСТОЧНЫЕ СИСТЕМЫ ДЛЯ ПЛОСКИХ КРОВЕЛЬ
info@topwet.cz
www.topwet.cz