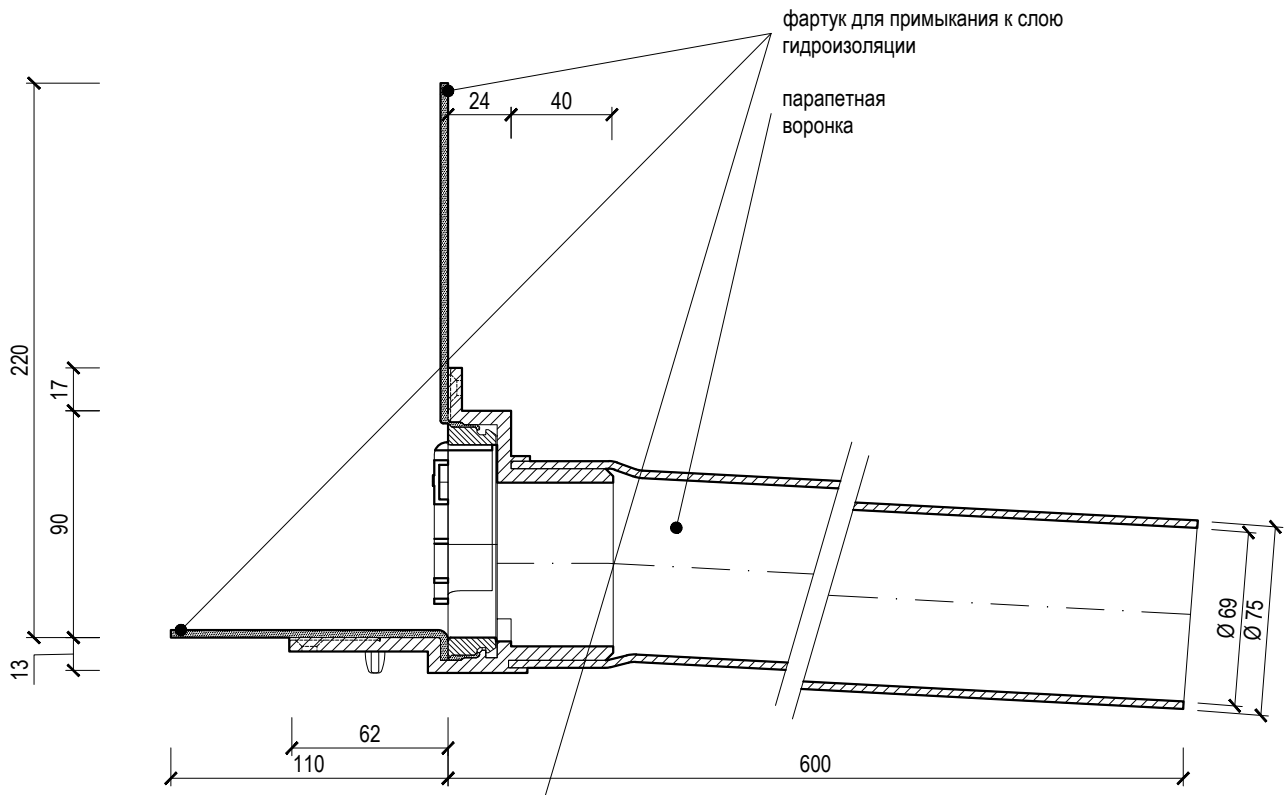

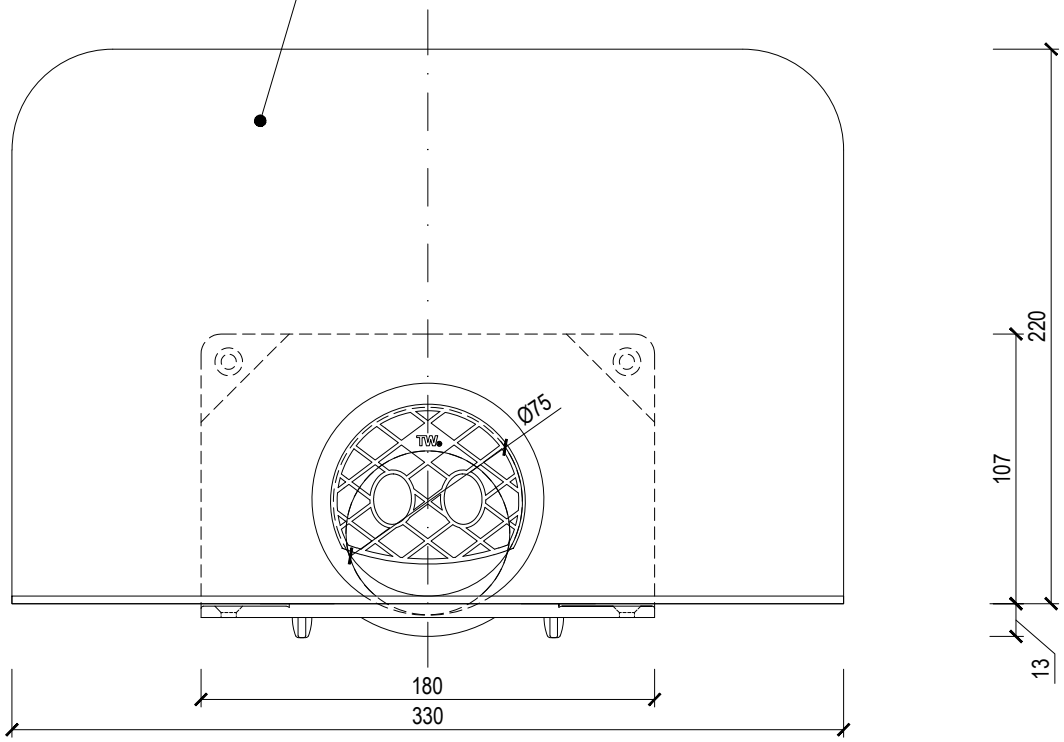

название	**круглая парапетная воронка**		
тип	**TWC 75 BIT**	вес	1,54 кг
код	725120075	материал	ПВХ
масштаб	1:3		

TOPWET®
ВОДОСТОЧНЫЕ СИСТЕМЫ ДЛЯ ПЛОСКИХ КРОВЕЛЬ
info@topwet.cz
www.topwet.cz