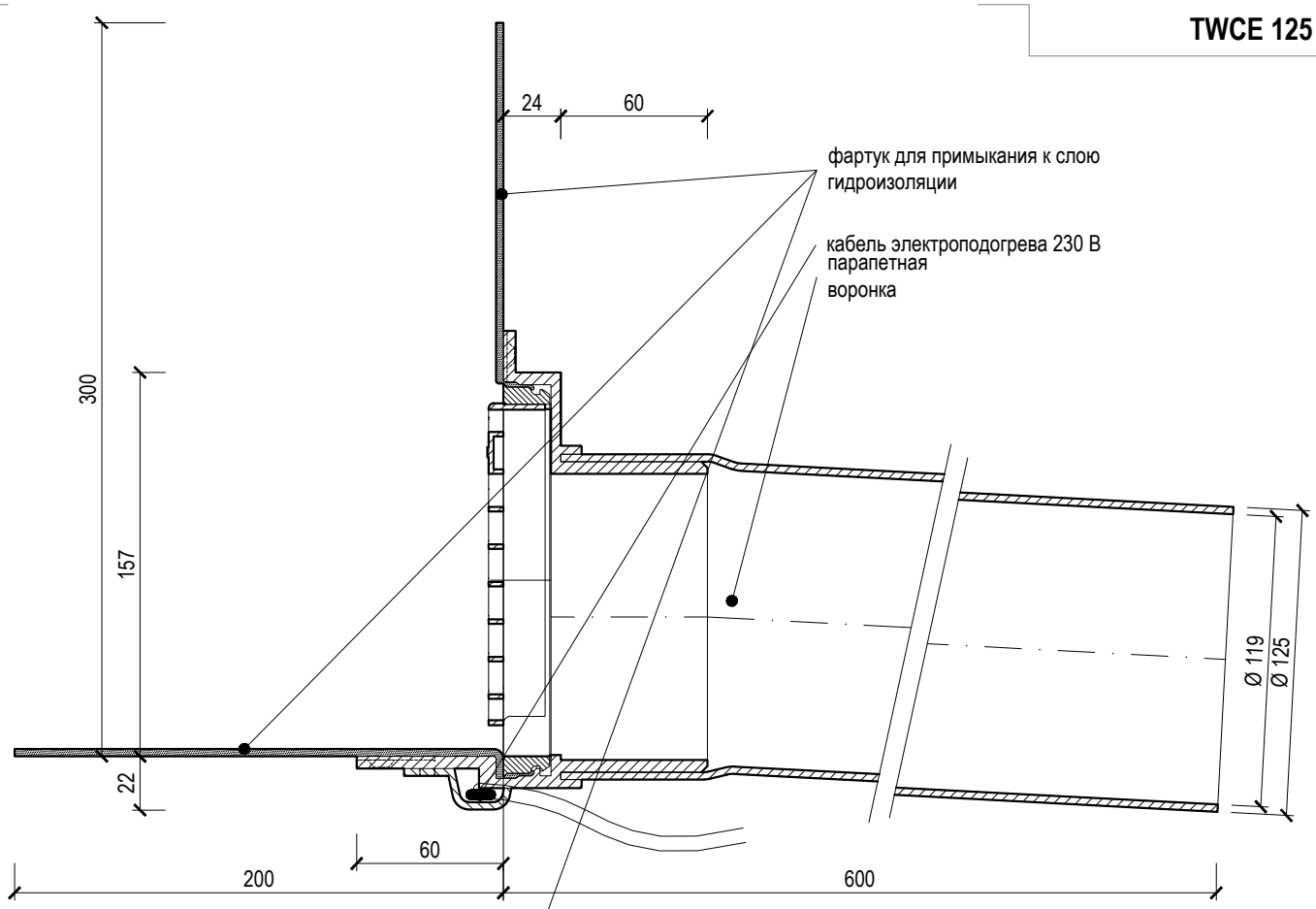

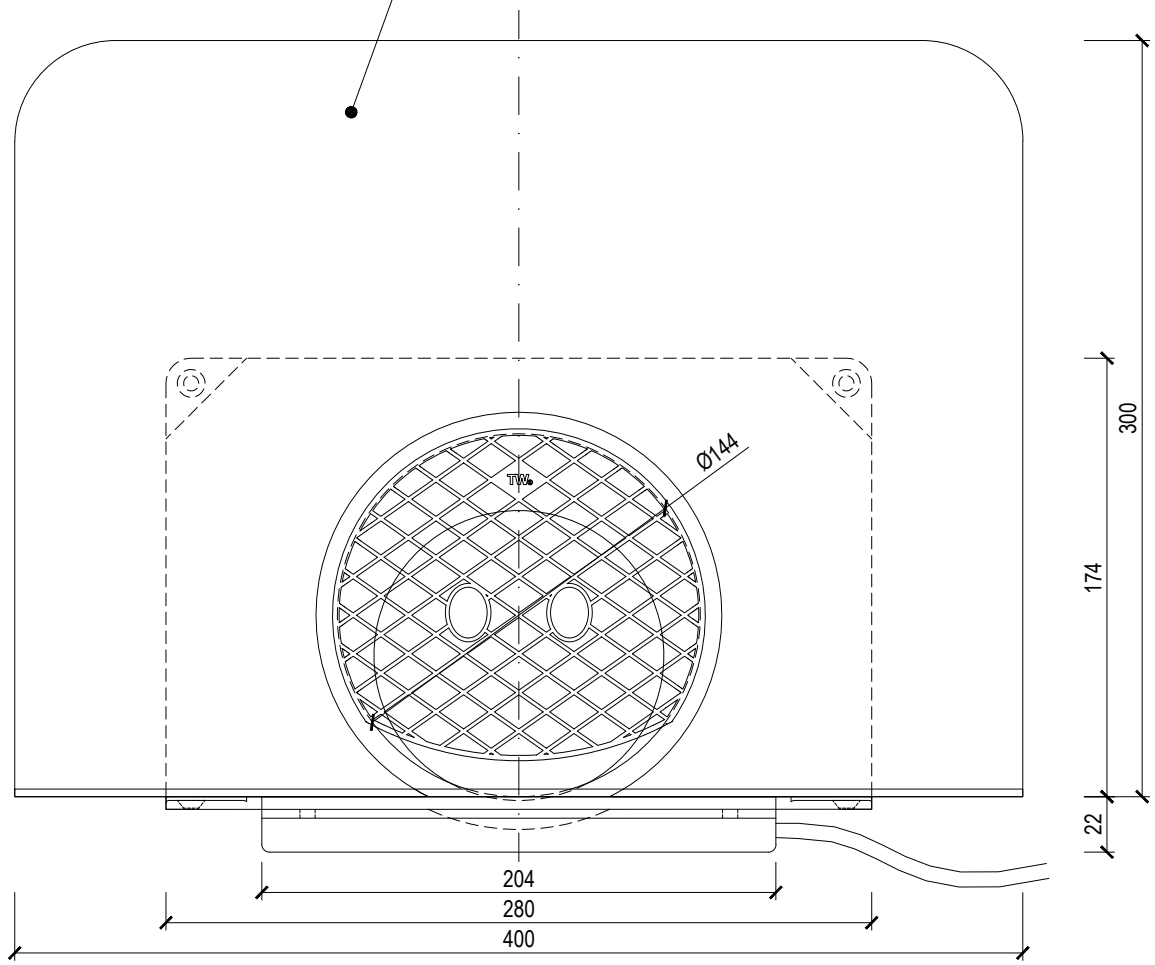

название	**круглая парапетная воронка с электроподогревом**		
тип	**TWCE 125 PVC**	вес	1,90 кг
код	725240125	материал	ПВХ
масштаб	1:3		

TOPWET® ВОДОСТОЧНЫЕ СИСТЕМЫ ДЛЯ ПЛОСКИХ КРОВЕЛЬ

info@topwet.cz **www.topwet.cz**