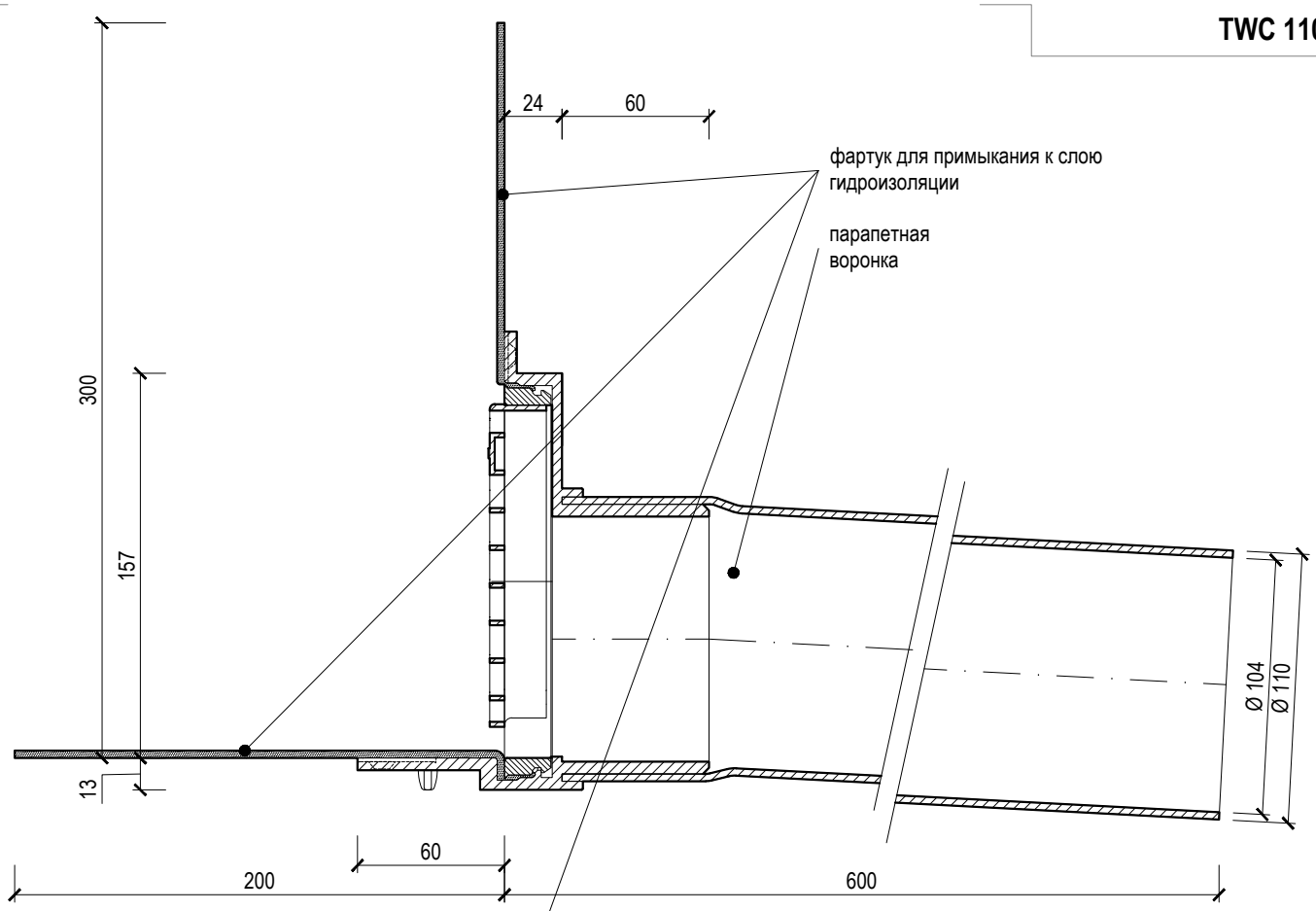

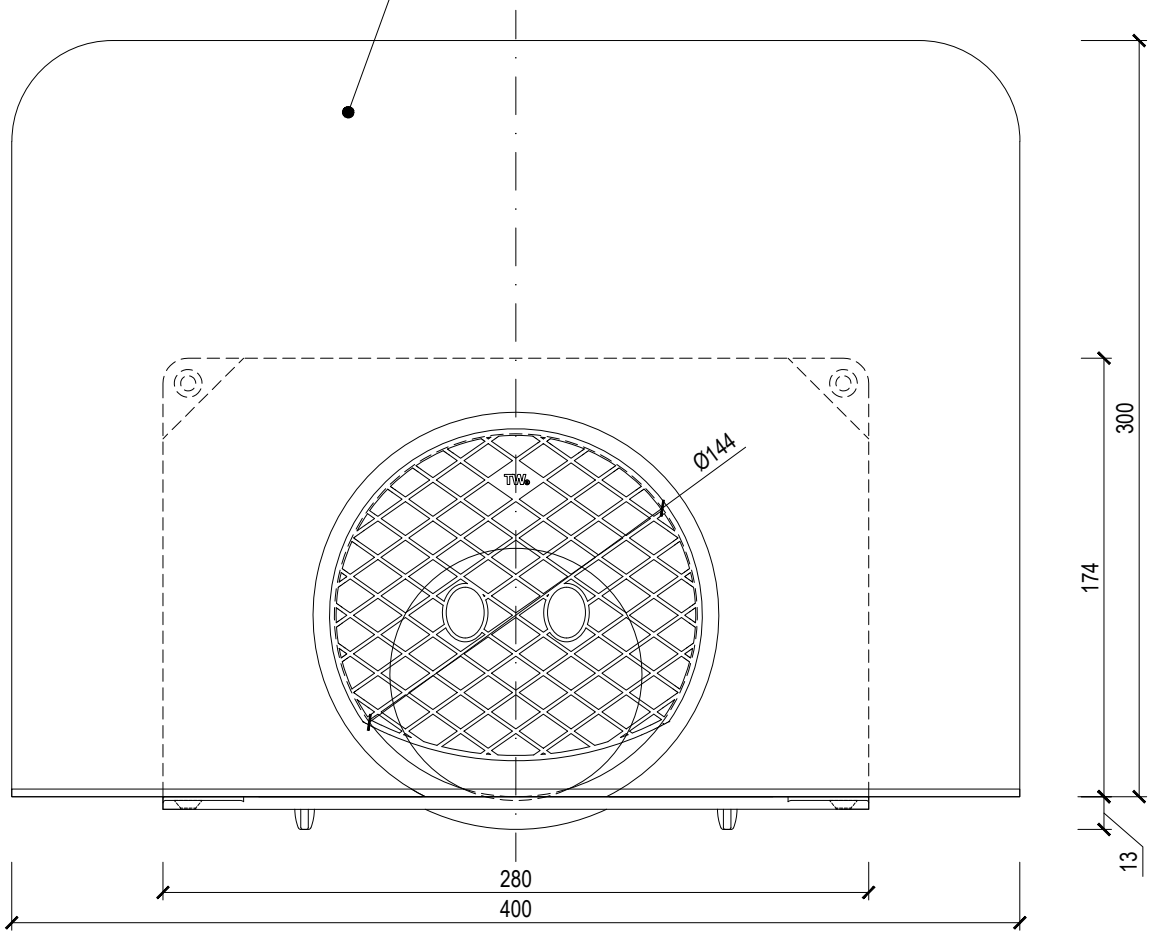

название	**круглая парапетная воронка**		
тип	**TWC 110 ___**	вес	1,49 кг
код	725820110	материал	ПВХ
масштаб	1:3	___ = оригинальный гидроизоляционный фартук (TPO, STE,...)	

TOPWET® ВОДОСТОЧНЫЕ СИСТЕМЫ ДЛЯ ПЛОСКИХ КРОВЕЛЬ

info@topwet.cz **www.topwet.cz**