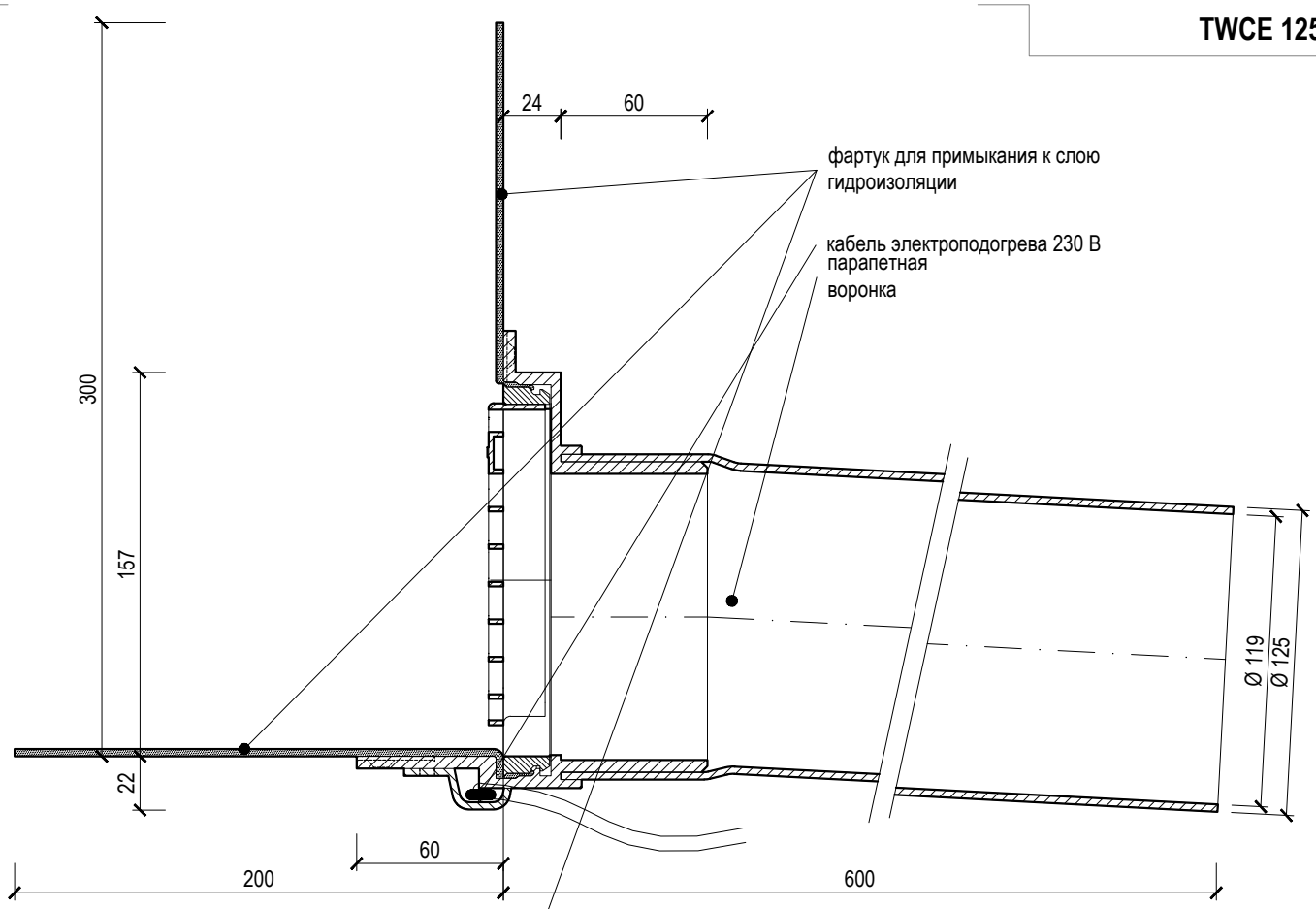

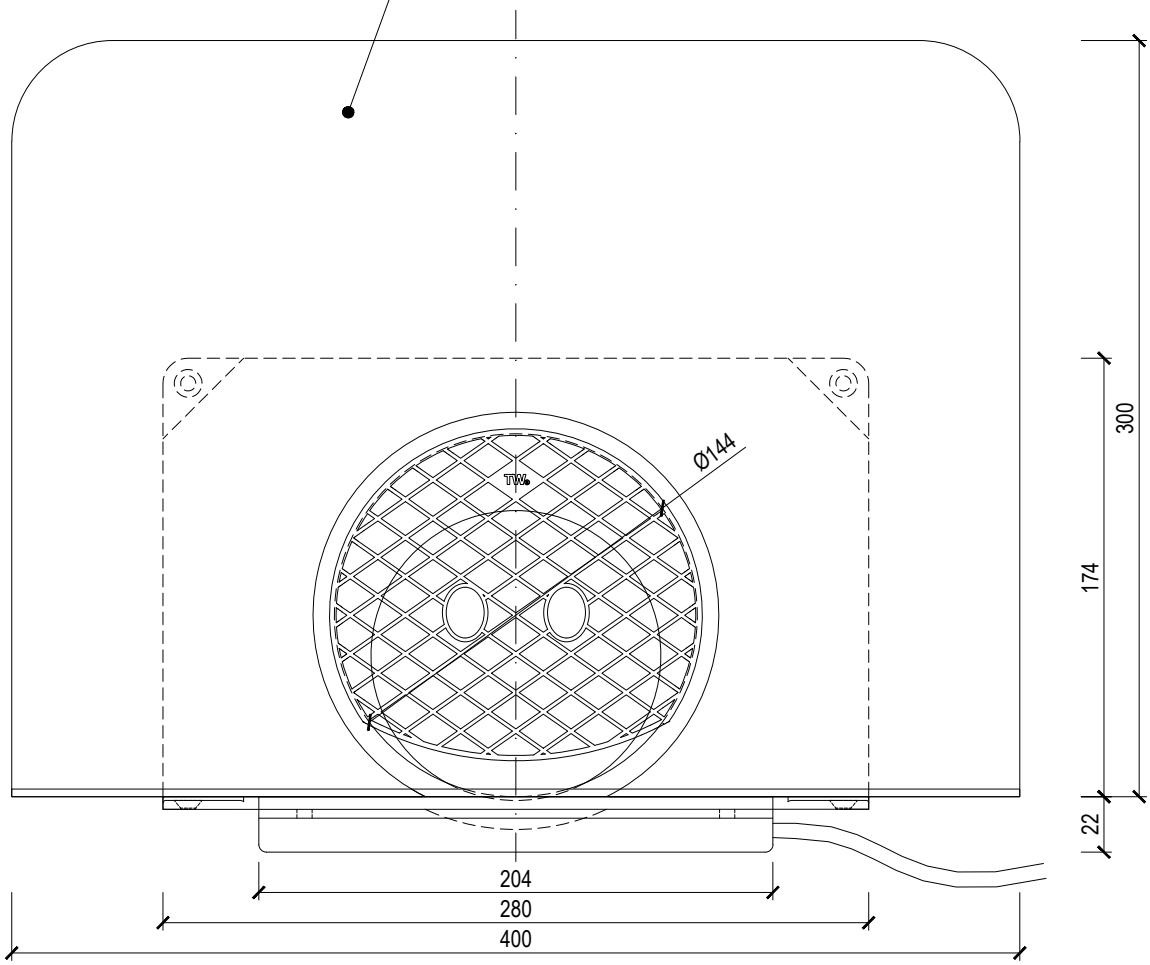

название	**круглая парапетная воронка с электроподогревом**		
тип	**TWCE 125 ___**	вес	1,90 кг
код	725840125	материал	ПВХ
масштаб	1:3	___ = оригинальный гидроизоляционный фартук (TPO, STE,...)	

TOPWET®
ВОДОСТОЧНЫЕ СИСТЕМЫ ДЛЯ ПЛОСКИХ КРОВЕЛЬ
info@topwet.cz
www.topwet.cz