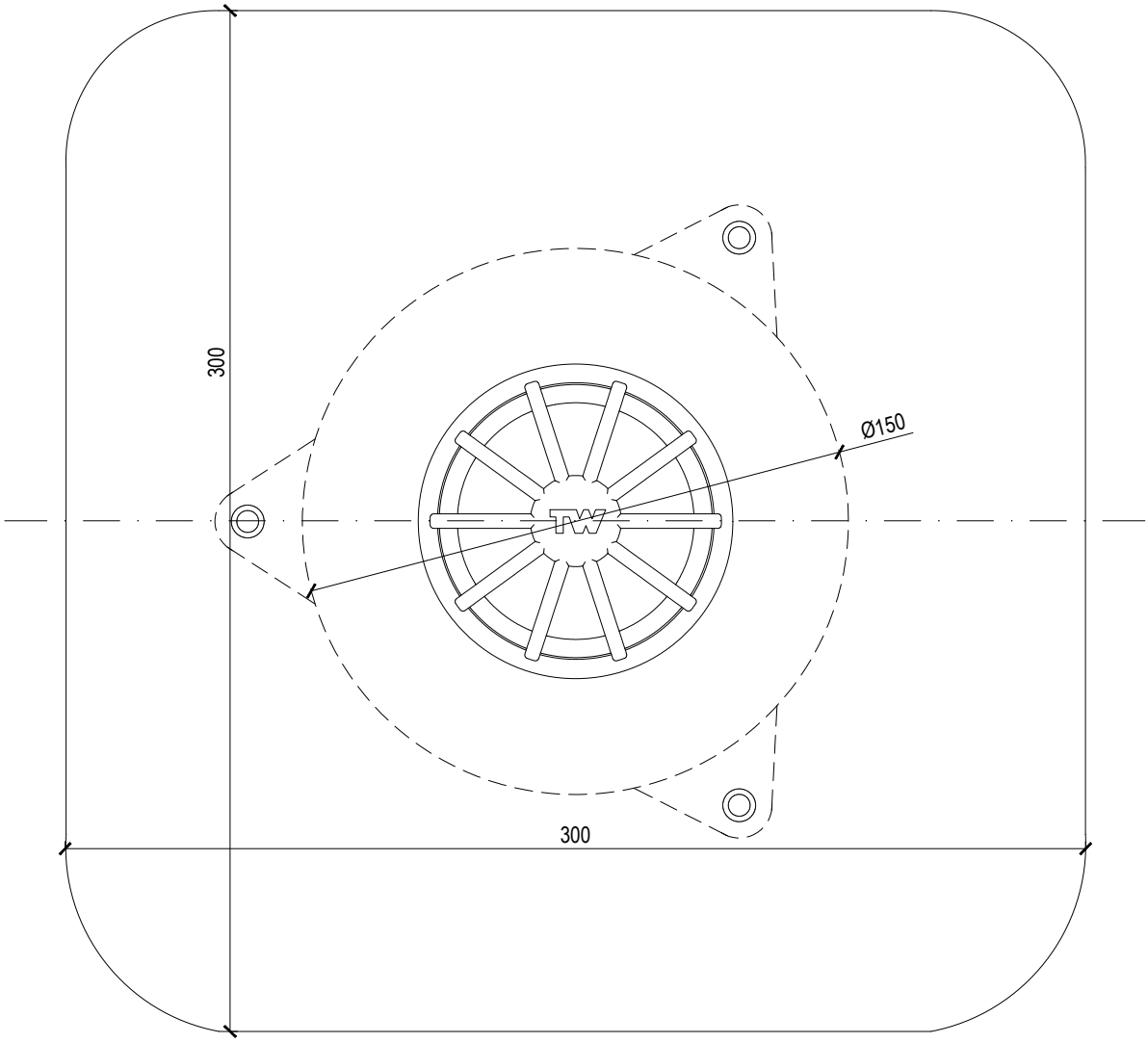

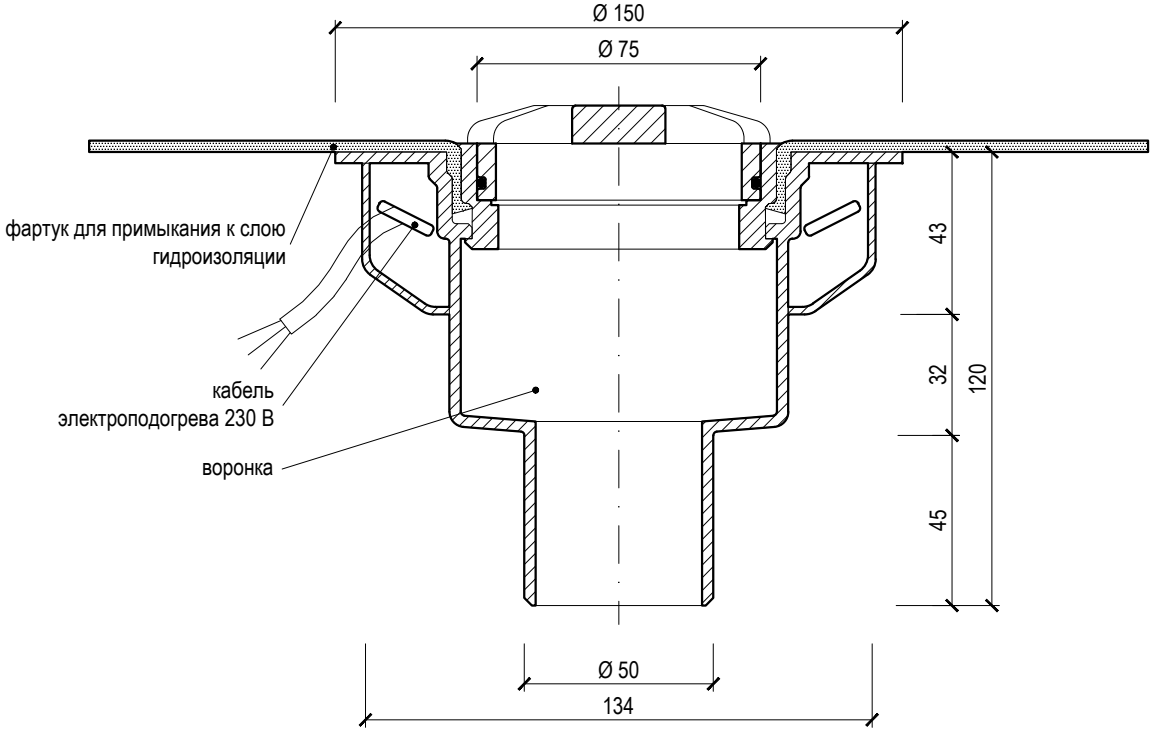

название	**балконная воронка с электроподогревом с вертикальным подключением**		
тип	**TWBE 50 BIT S**	вес	0,89 кг
код	740130050	материал	полиамид
масштаб	1:2		

TOPWET® ВОДОСТОЧНЫЕ СИСТЕМЫ ДЛЯ ПЛОСКИХ КРОВЕЛЬ

info@topwet.cz **www.topwet.cz**